4个千兆SFP光口+8个百兆光口+16个百兆电口(管理型)

4×1000 Base-X+8×100 Base-FX+16×10/100 Base-TX Industrial Ethernet Switch(Management)

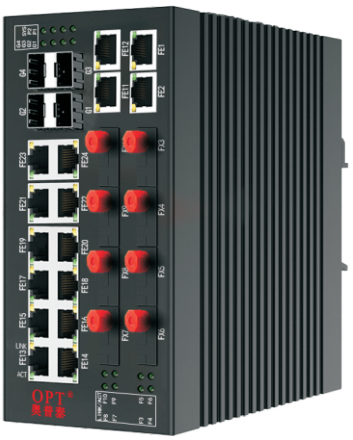

产品特点

- 支持链路自动冗余备份，当组网中一台设备故障，可通过冗余链路继续传输数据
- 支持中文版WEB管理，支持SNMP管理设备，支持环路检测，以及端口IP、MAC绑定等功能
- 有效防御ARP攻击和病毒，提供安全控制效率，保证网络安全策略实时有效
- 支持双电源输入，冗余交直流电源输入
- 主动式电路保护，过压、欠压自动断路保护，支持过载保护，电路反接保护
- 工业4级电磁兼容设计，抗电磁干扰，可适应各种复杂环境

技术指标

千兆光口	4个1000 Base-X SFP端口(SFP模块需额外配置)
百兆光口	8个100 Base-FX 光接口(FC/SC/ST可选)
百兆电口	16个10/100 Base-TX 自适应RJ45电口
电源接口	5.08mm工业端子
技术指标	支持IEEE 802.3、IEEE 802.3u、IEEE 802.3z、IEEE 802.3x 支持全双工IEEE802.3x流量控制；支持半双工背压流量控制 支持MDI/MDIX自适应，支持CSMA/CD，TCP/IP协议
光纤波长	850nm/1310nm/1550nm
传输距离	单模单纤：20/25/40/60/80km 单模双纤：20/25/40/60/80km
电　　缆	非屏蔽双绞线或屏蔽双绞线，5类或6类，最大长度100米
延　　时	9.6us；误码率：<1/1000000000；MTBF：10 万小时
过载保护	支持；欠压保护：支持；冗余保护：支持；反接保护：支持

交换层级	二层可网管；交换类型：全线速
背板带宽	40G；包转发率：32Mpps；MAC地址表：64K(自动更新)
端口速率	支持10/100M自适应
机械尺寸	180(L)x145(W)x88(H)mm
电源要求	交流AC 12-36V；直流DC 12-36V
外　　壳	波纹式高强度金属外壳、三防漆；防护等级：IP40
散热方式	自然冷却，无风扇
工作温度	-40~75℃
工作湿度	0%~95%无凝结
行业标准	EMI：FCC CFR47 Part 15,EN55022/CISPR22,Class A
行业标准	EMS：IEC61000-4-2/3/4/5/6(ESD、RS、EFT、CS)
行业标准	机械：IEC60068-2-6、IEC60068-2-27、IEC60068-2-32、 IEEE 802.3i、IEEE 802.3x、IEEE 802.3u

软件参数

端口配置	支持每个端口启用或禁用 支持端口速率配置功能(默认不受限制) 支持广播风暴抑制功能，抑制数量及限制类型可配置 支持带宽管理及控制功能，带宽启用或禁用 支持端口范围修改
VLAN设置	基于协议的VLAN、基于IP子网的VLAN、支持Voice VLAN 支持GVRP、支持QinQ 、支持VLAN Mapping VLAN数：4K，支持VLAN ID设置（VLAN ID数 1~4094个） 支持VLAN转发表及名称设置 支持access链路、支持trunk链路
组播支持	支持VLAN内组播转发和组播 支持IGMP Snooping v1/v2/v3,MLD Snooping v1/v2 支持IGMP v1/v2/v3/MLD v1/v2； 支持MSDP/MSDP for IPv6 双向ACL策略/支持基于VLAN下发ACL
QoS管理	QoS优先级队列、802.1p标识范围、 DSCP QoS配置 支持对端口接收报文的速率和发送报文的速率进行限制 支持报文重定向/CAR功能/灵活的队列调度算法、每个 端口支持8个输出队列、支持SP、WRR、SP+WRR

系统管理	支持静态IP地址或动态DHCP地址设置 根据用户索引号，设置用户访问等级，用户名及密码 支持防盗模块IP访问控制启用或禁用 支持操作日志信息下载或删除、支持系统重启等功能 支持配置文件管理、支持恢复出厂设置
链路管理	支持802.1d标准的生成树协议STP 支持802.1w规定的快速生成树协议RSTP 收敛速度可达到1s、支持保护自动恢复功能 支持端口回环监测及成环端口控制 支持禁用环路端口时间设置(有效值20-300秒)
端口安全	支持用户分级管理和口令保护、支持ARP拒绝服务 支持802.1X认证/集中式MAC地址认证、支持动态ARP检测 支持端口隔离、支持BPDU guard、 Root guard 支持静态地址及MAC地址锁存 支持端口学习功能、支持radius服务器本地或远程配置
网络管理与统计	支持端口镜像、多播侦听等管理 支持流量统计、MAC地址表查询
快速环网	环网协议：奥普泰私有协议、成环端口：千兆SFP光口 重建网络链路时间：小于5 ms 强WEB管理、支持组环端口选择、支持环路开启控制

外观尺寸

前面板视图

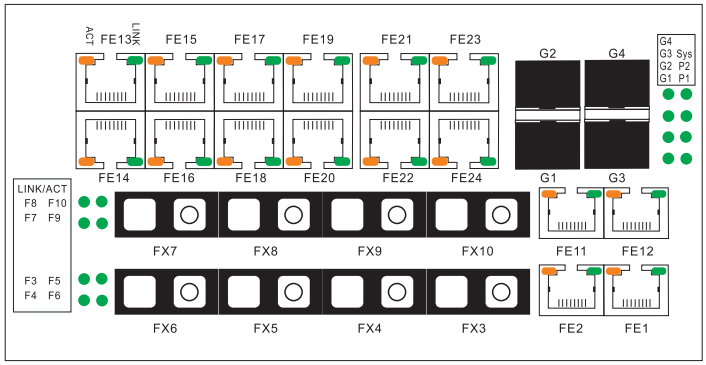

侧面板视图

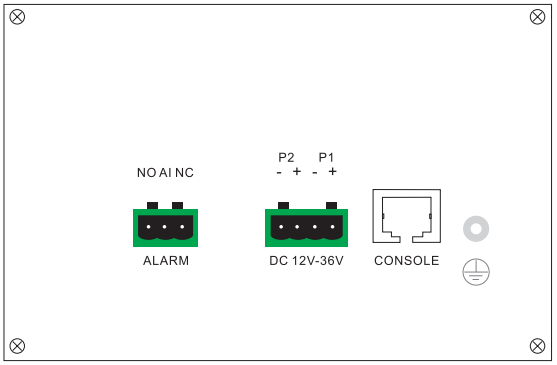

组网方案

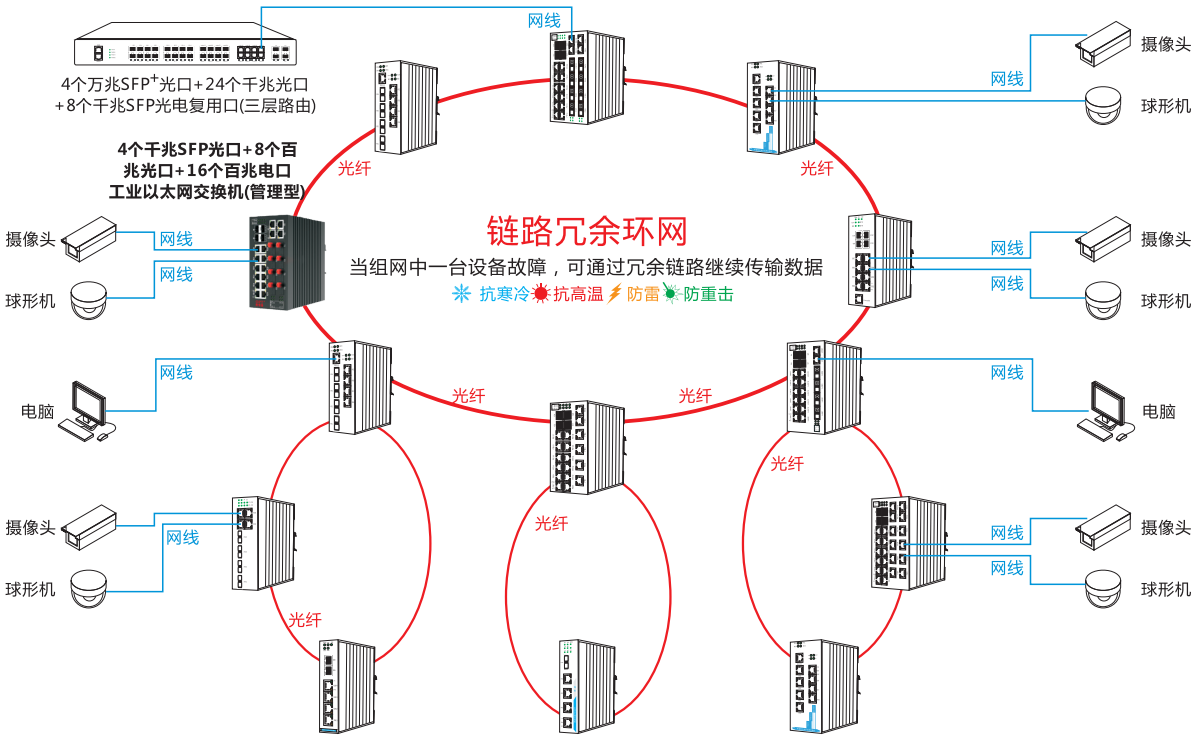

订购信息

可选机型	功能端口			标准配件			
	千兆光口	百兆光口	百兆电口	设备	说明书	保修卡	合格证
4个千兆SFP光口+8个百兆FC(单纤)光口+16个百兆电口（管理型）	4SFP	8FC	16	1台	1个	1个	1个
4个千兆SFP光口+8个百兆SC(单纤)光口+16个百兆电口（管理型）	4SFP	8SC	16	1台	1个	1个	1个
4个千兆SFP光口+8个百兆SC(双纤)光口+16个百兆电口（管理型）	4SFP	8SC	16	1台	1个	1个	1个
4个千兆SFP光口+8个百兆ST(双纤)光口+16个百兆电口（管理型）	4SFP	8ST	16	1台	1个	1个	1个

可选配件 · 更多配件信息详见135页